前開き　BS-1450（間仕切り付き）

蛇口の高さは、1150㎜～1200㎜の
位置が使用しやすいです。

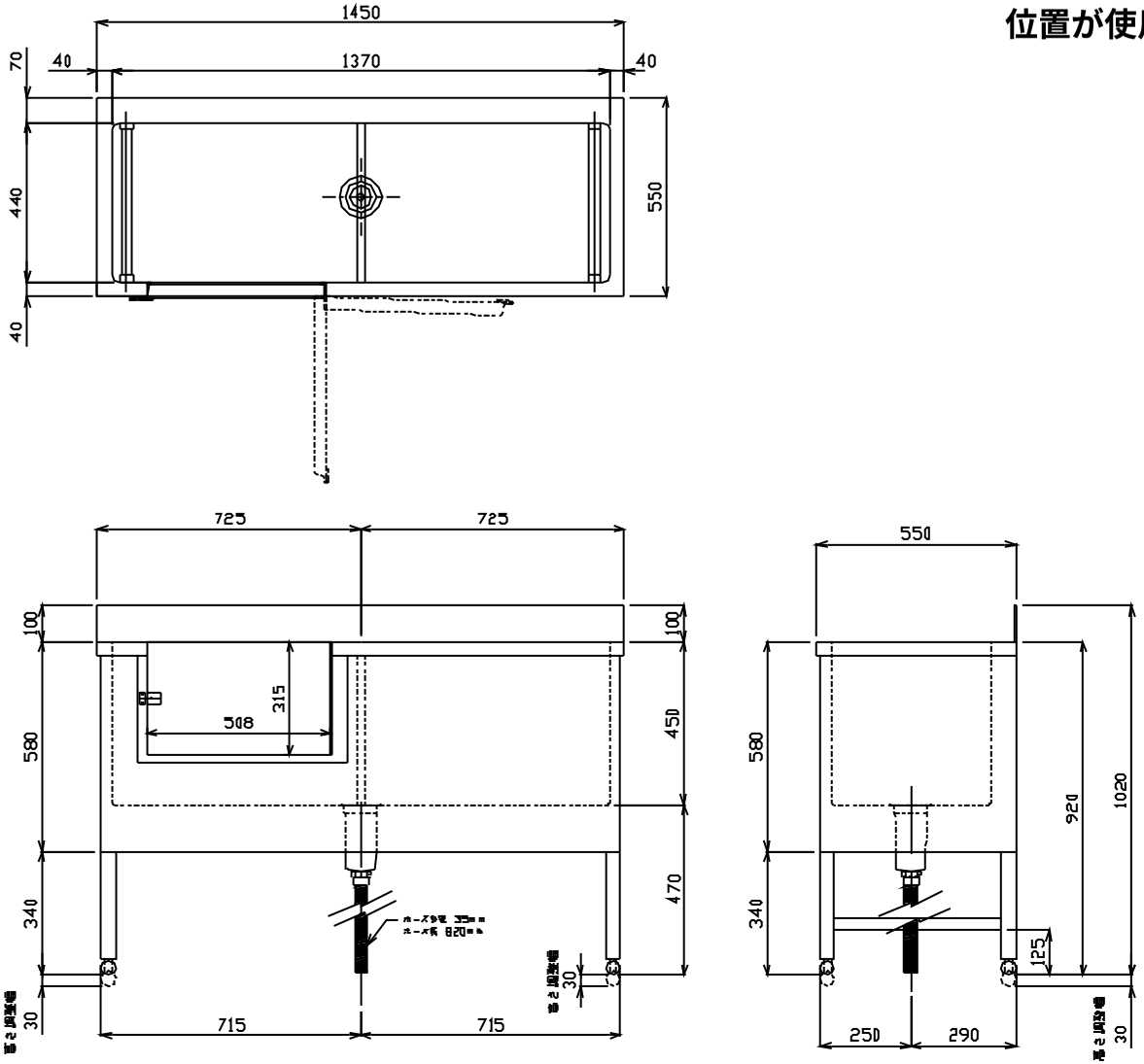

機種	Dog bath	図番					
品名	前開き　BS-1450 間仕切り付き	年月日		設計		作図	
材質		尺度	NTS		社名	ドリーム産業	